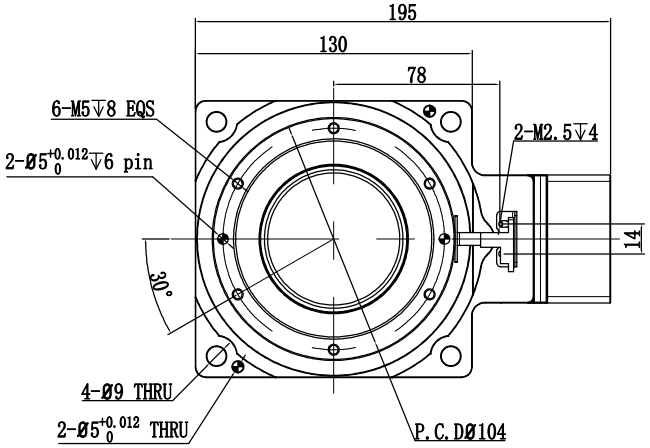

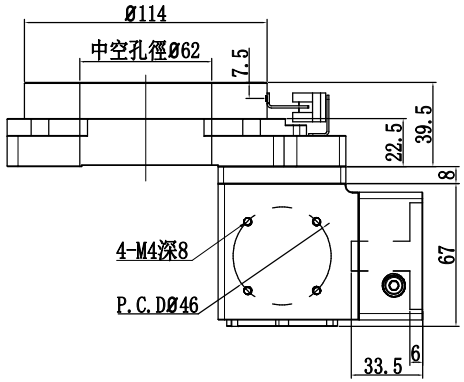

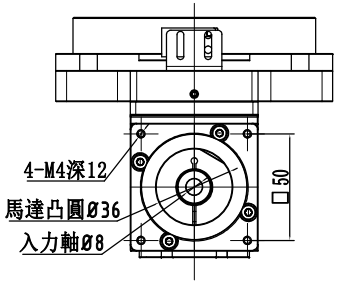

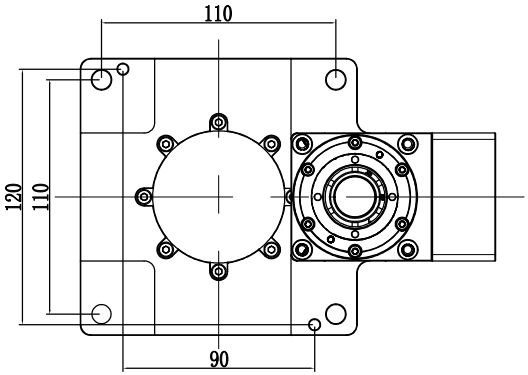

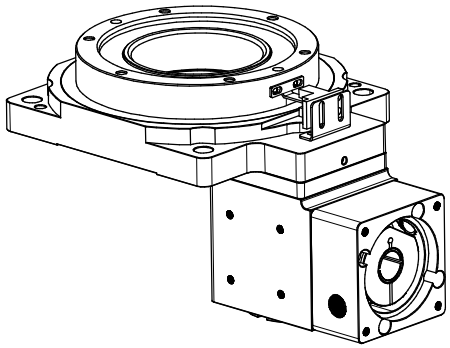

轉角減速機技術參數

产品名称	DR060			
傳動比	2	3	5	
額定輸出扭矩	32	24	8	Nm
最大輸入轉速	2500			rpm
回程間隙	≤5			arcmin
工作溫度	-10℃~+90℃			℃
防護等級	IP65			
安裝方式	任意			
使用壽命	20000（連續運轉降低使用壽命50%）			Hr
重量	1.35			KG

中空旋轉平臺技術參數

旋轉平臺軸承	交叉滾子軸承	減速比	1:10
容許轉矩	52NM	旋轉平臺平行度	≤0.01mm
允許盘面轉速	≤200r/min	旋轉平臺同心度	≤0.01mm
容許慣性載重	130N	精度壽命	20000h
容許軸向載重	2000N	保護等級	IP40
定位精度	≤1arcmin	重量	2.5KG
重複定位精度	≤15arcsec		

DTR130-10

DINSENSE®

德森傳動設備有限公司

視角			中空旋轉平臺直連轉角器
階段標記	重量	比例	Tel/電話：020-84062742
S		1:1	
共 1 張	第 1 張		A.ZUZ.130.01.00001