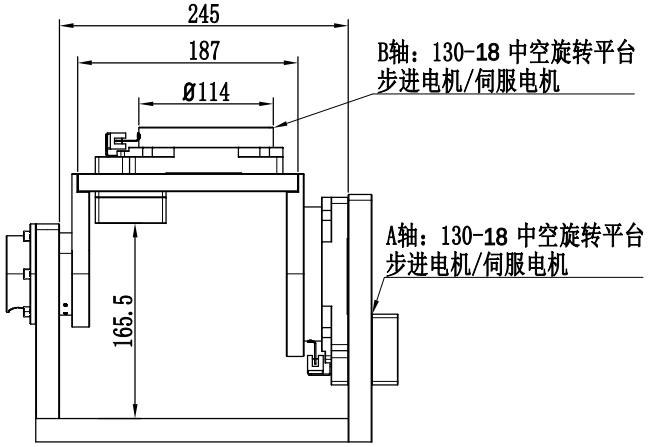


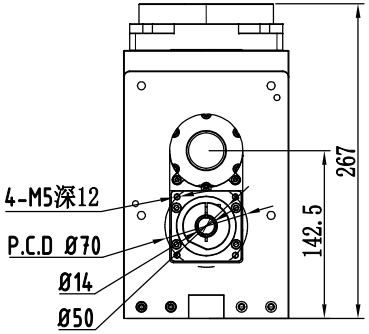


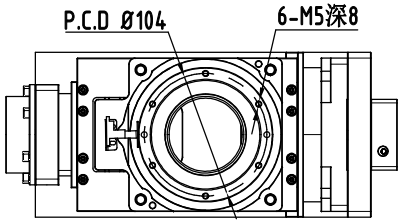


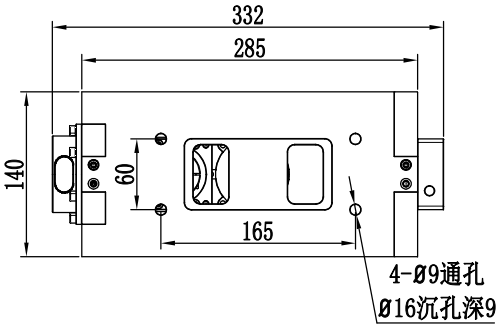


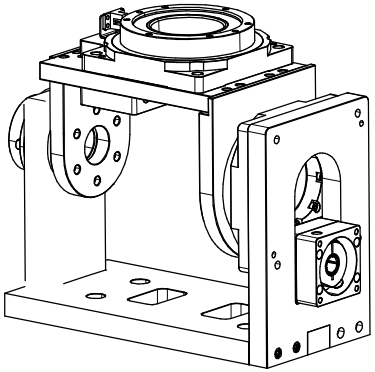

| DRT130-130-187 技术参数 | | |
|---|---|---|
| 传动比 | (A轴) 1:18 | (B轴) 1:18 |
| 容许转矩 | (A轴) 32Nm | (B轴) 32Nm |
| 容许惯性力矩 | (A轴) 52Nm | (B轴) 52Nm |
| 旋转角度 | (A轴)±100° | (B轴)360° |
| 旋转定位精度 | ≤1arcmin | |
| 重复定位精度 | ≤15arcsec | |
| 最大旋转半径 | 117.5mm | |
| 旋转平行度 | ≤0.01mm | |
| 旋转同心度 | ≤0.01mm | |
| 旋转平台台面偏差 | ±0.005mm | |
| 允许旋转速度 | 200r/min | |
| 防护等级 | 40IP | |
| 马达配置 | 步进电机/伺服电机 | |

DINSENSE®

德森傳動設備有限公司

精密五轴旋转台

Tel/電話：020-84062742

Fax/傳真：020-84433960

产品尺寸可根据客户需求定做

签名：

日期：

零件代号

借(通)用件登记

旧底图总号

底 图 总 号

签 字

日 期