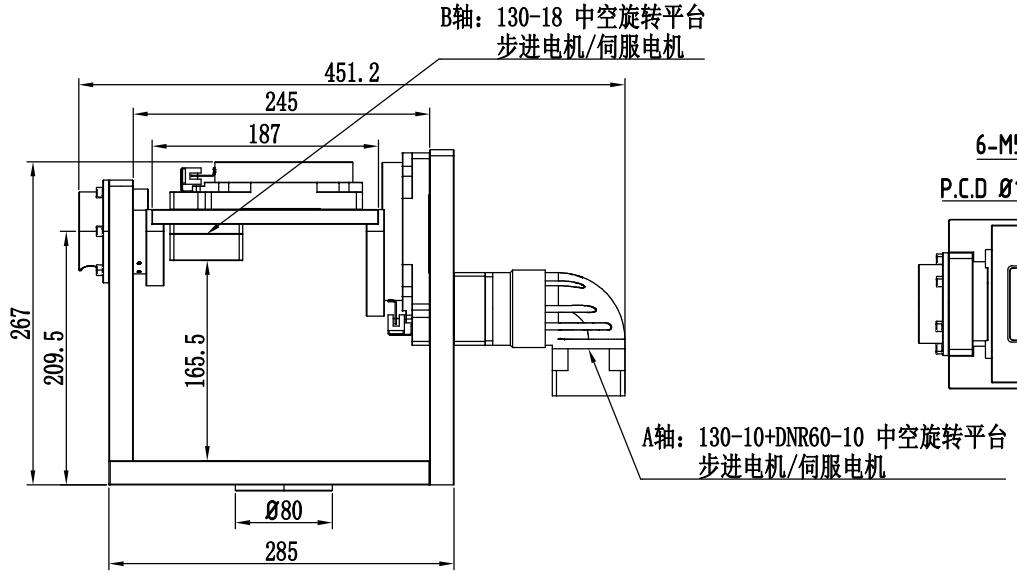

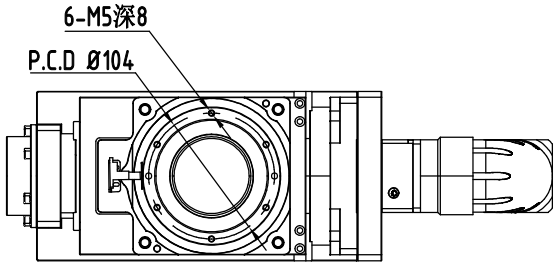

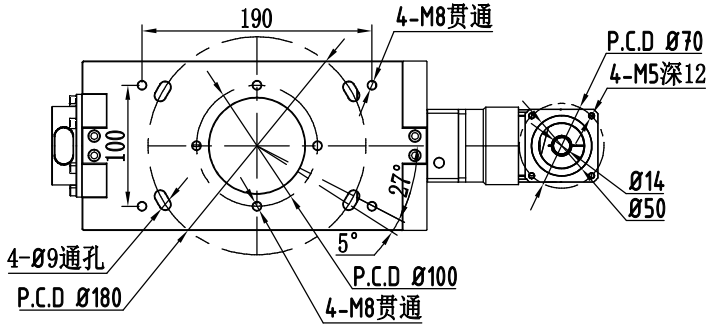

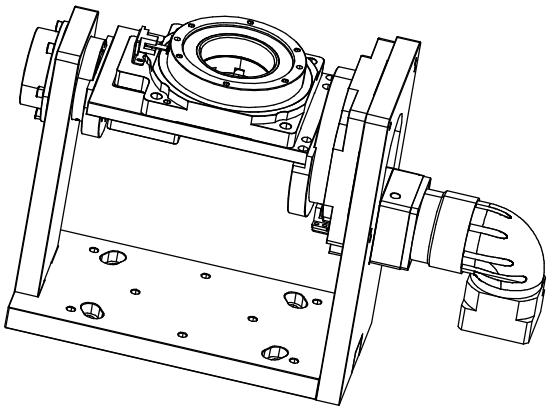

DRT130-85-187 技术参数		
传动比	(A轴)10:1	(B轴)18:1
容许转矩	(A轴)52Nm	(B轴)32Nm
容许惯性载重	(A轴)130Nm	(B轴)55Nm
旋转角度	(A轴)±100°	(B轴)360°
旋转定位精度	±1arcmin	
重复定位精度	±15arcsec	
最大旋转半径	187mm	
旋转平行度	±0.015mm	
旋转同心度	±0.01mm	
旋转平台台面偏差	±0.005mm	
允许旋转速度	200r/min	
防护等级	IP40	
马达配置	步进电机/伺服电机	

DINSENSE®

德森傳動設備有限公司

精密五轴旋转台

Tel/電話：020-84062742

产品尺寸可根据客户需求定做

签名：

日期：

零件代号
借(通)用件登记
旧底图总号
底 图 总 号
签 字
日 期