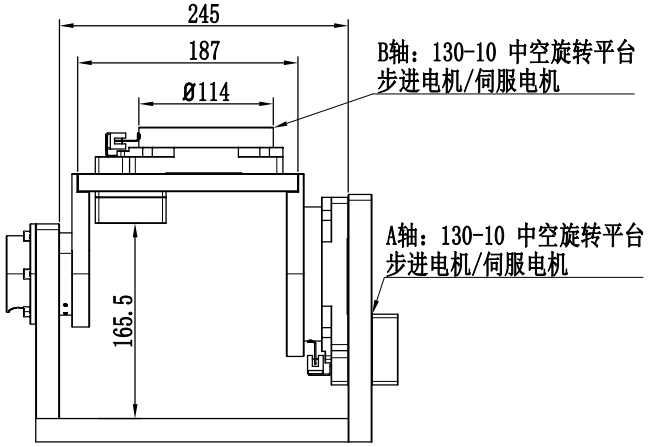

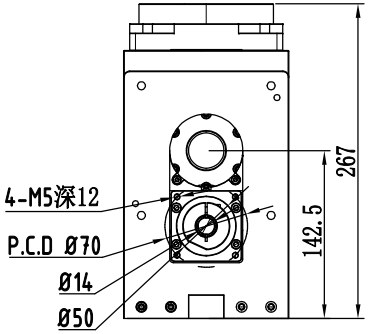

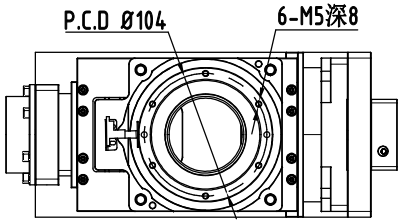

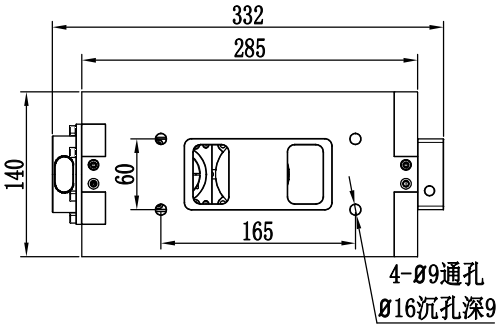

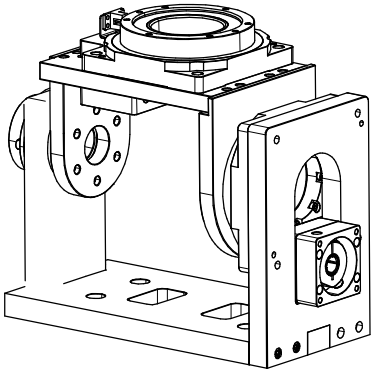

DRT130-130-187 技术参数		
传动比	(A轴)10:1	(B轴)10:1
容许转矩	(A轴)52Nm	(B轴)52Nm
容许惯性力矩	(A轴)72Nm	(B轴)72Nm
旋转角度	(A轴)±100°	(B轴)360°
旋转定位精度	≤1arcmin	
重复定位精度	≤15arcsec	
最大旋转半径	117.5mm	
旋转平行度	≤0.01mm	
旋转同心度	≤0.01mm	
旋转平台台面偏差	±0.005mm	
允许旋转速度	200r/min	
防护等级	40IP	
马达配置	步进电机/伺服电机	

DINSENSE®

德森傳動設備有限公司

精密五轴旋转台

Tel/電話：020-84062742
Fax/傳真：020-84433960

产品尺寸可根据客户需求定做

签名：

日期：

零件代号

借(通)用件登记

旧底图总号

底 图 总 号

签 字

日 期