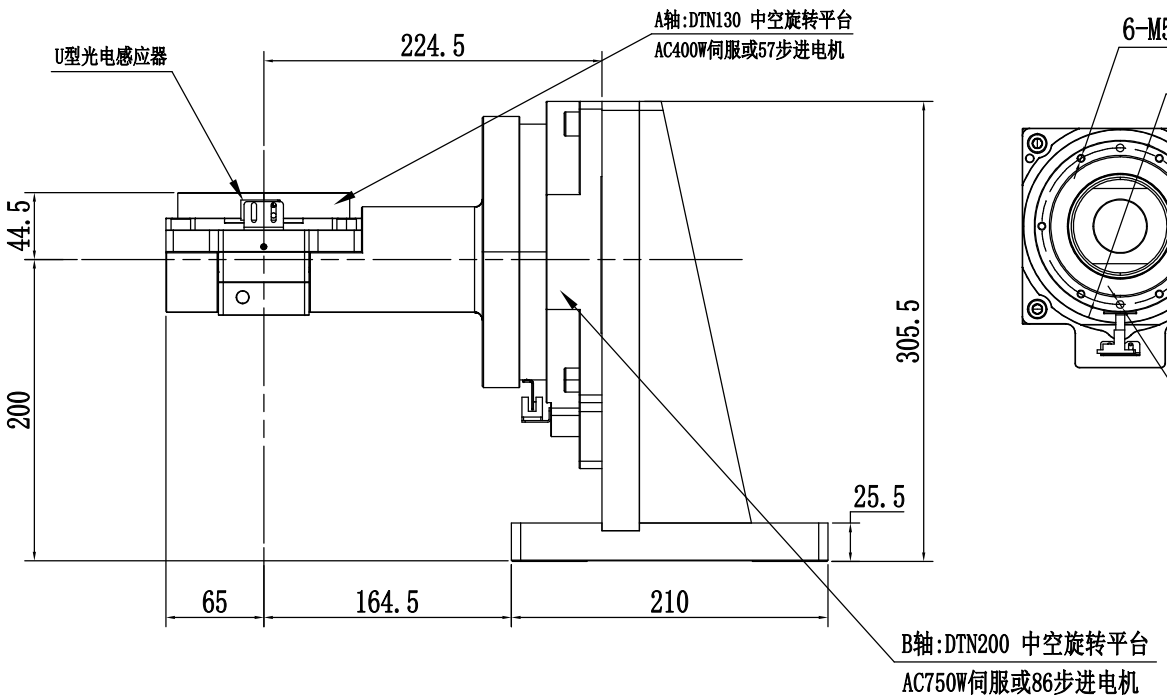

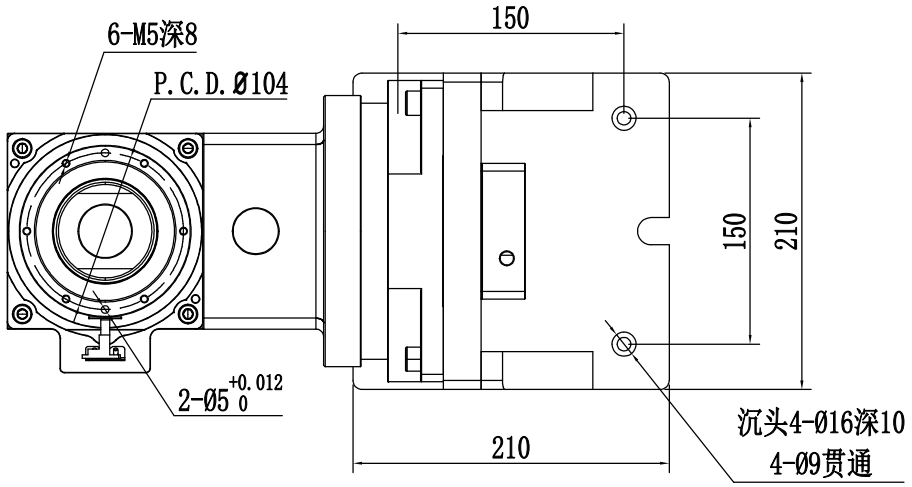

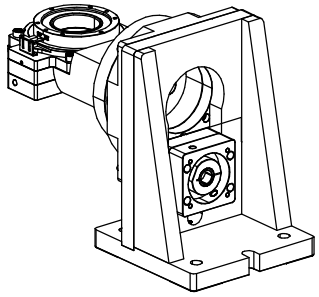

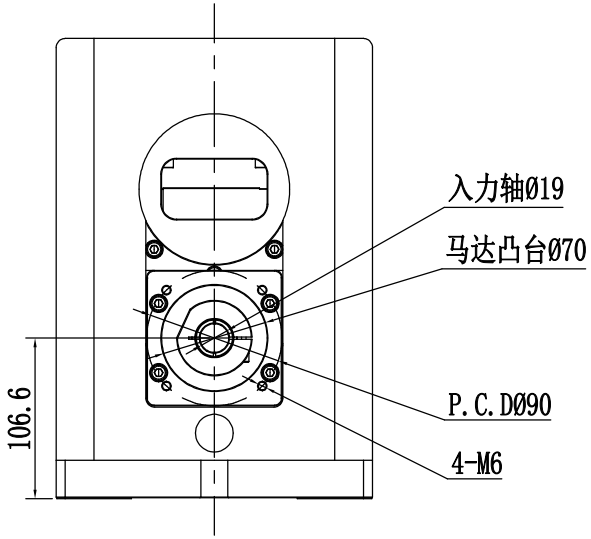

DRS200-130 技术参数		
传动比	(A轴)10:1	(B轴)10:1
容许转矩	52Nm	
惯性载重	130N	
旋转角度	(A轴)360°	(B轴)±180°
旋转定位精度	±0.5arcmin	
重复定位精度	±5arcsec	
最大旋转半径	130mm(可定制)	
旋转平行度	±0.02mm	
旋转同心度	±0.02mm	
旋转平台台面偏差	±0.005mm	
允许旋转速度	200r/min	
防护等级	IP40	
马达配置	A轴：400W伺服/57步进电机 B轴：750W伺服/86步进电机	

DINSENSE®

德森傳動設備有限公司

精密五轴旋转台

Tel/電話：020-84062742

产品尺寸可根据客户需求定做

签名:

日期:

零件代号

借(通)用件登记

旧底图总号

底 图 总 号

签 字

日 期