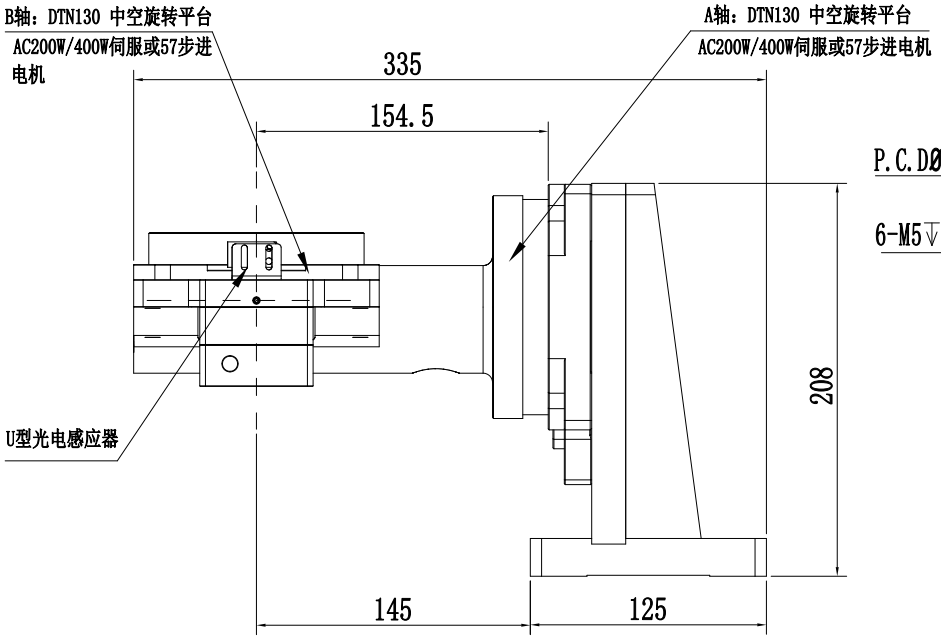

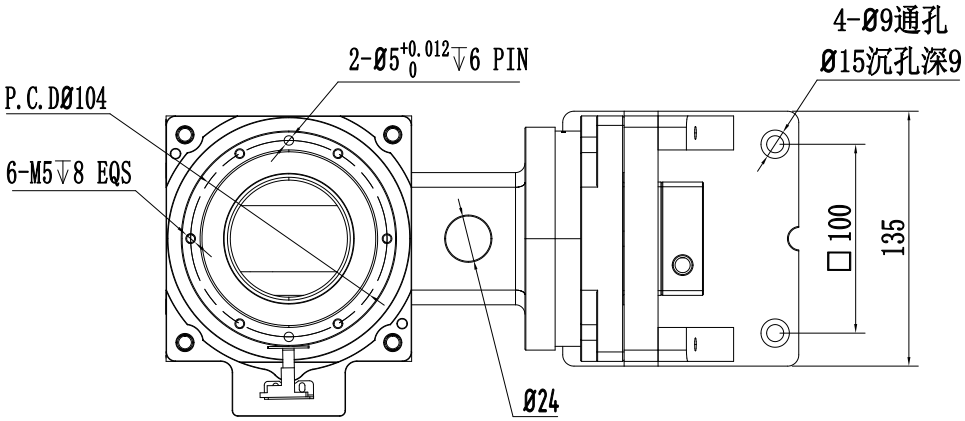

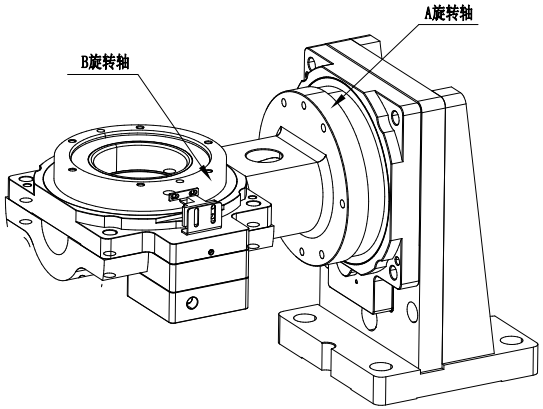

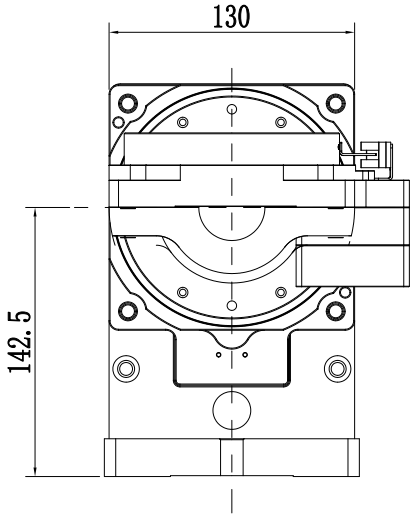

DRS130-130 技术参数		
传动比	(A轴)10:1	(B轴)10:1
容许转矩	(A轴)52Nm	(B轴)52Nm
容许载重	(A轴)20kg	(B轴)20kg
旋转角度	(A轴)±180°	(B轴)360°
旋转定位精度	±1arcmin	
重复定位精度	±15arcsec	
最大旋转半径	120mm（可定制）	
旋转平行度	±0.01mm	
旋转同心度	±0.01mm	
旋转平台台面偏差	±0.005mm	
允许旋转速度	200r/min	
防护等级	IP40	
马达配置	A.B轴：可用200W/400W伺服电机或者57步进电机	

DINSENSE®

德森傳動設備有限公司

精密五轴旋转台

Tel/電話：020-84062742

产品尺寸可根据客户需求定做

签名：

日期：

零件代号

借(通)用件登记

旧底图总号

底 图 总 号

签 字

日 期